ALIMENTATION 12V-2A
REF:ARS 122

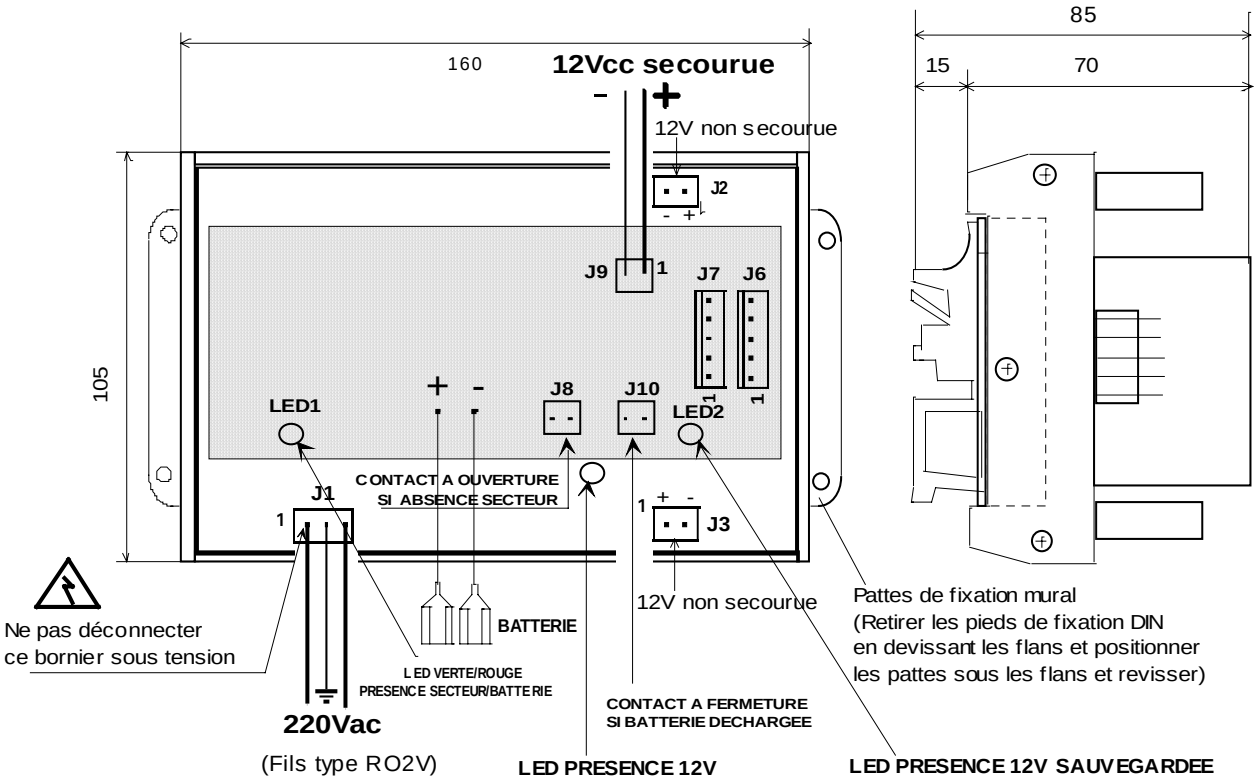

CARACTERISTIQUES

SPECIFICATION D'ENTREE:	Tension	85 à 264 Vac
	Fréquence	47 à 63HZ
		Limitation du courant d'appel
		Protection contre les surintensités
		Protection contre les surtensions
SPECIFICATION DE SORTIE:	Tension	12V +/- 10%
	Courant minimum	0.5A
	Courant maximum	2A
	Régulation en charge et en ligne	+/- 5%
	Ondulation BF+HF	100mV crête à crête
SPECIFICATION DU CHARGEUR DE BATTERIE:	Tension de déclenchement	9V
	Tension de charge	14,5V
ENVIRONNEMENT:	Isolation galvanique entrée/sortie	3750 Veff
	Température	0 +40°C
	Refroidissement	Convection naturelle
	Poids	500 g
NORMES APPLICABLES:	*EN 55022 Niveau B*	
	EN 60950	
	UL 94 VO	

FICHE TECHNIQUE ALIMENTATION 12V-2A REF: ARS122

NORALSY
16 rue Lavoisier
94438 CHENNEVIERES