# AS2415

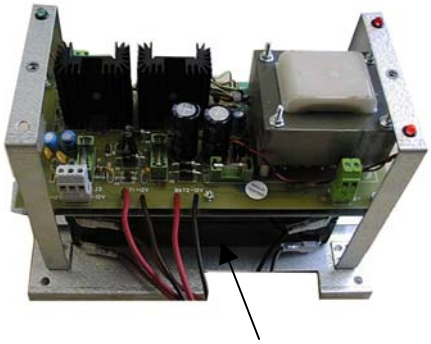

Batteries

# ARE2415

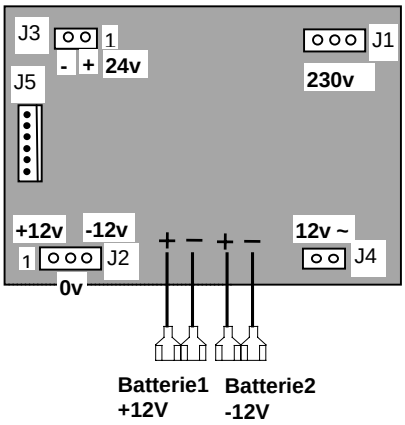


## SPECIFICATIONS

| | |
|---|---|
| AS2415 - ARE2415 | : Alimentation continue 24V, ±12V 1A. |
| Connexions | : Bornier à vis débrayable. |
| Alimentation | : 230VAC. |
| Boîtier | AS2415: Support tôle, couvercle plastique.<br>ARE2415: Boîtier interface Rail DIN en technopolymère Nylon ignifugé classe V-0 |

Entrée et sortie du transformateur protégées respectivement par des fusibles de 1A rapide et 3.15A temporisé.
LED verte: indicateur secteur.
LEDS rouge: absence secteur et présences batteries.

| | |
|---|---|
| Chargeur de batterie: | Charge libre jusqu'à 14.5V.<br>Pour batterie 12V/6AH. |
| Encombrement | AS2415: 235x145x152 mm<br>ARE2415: 220x100x100 mm. |
| Poids | AS2415: 5300 g.<br>ARE2415: 1700g. |

(les spécifications peuvent changer sans préavis)



**NORALSY**
Siège social: 37 RUE GAY LUSSAC
94430 CHENNEVIERES

## UTILISATION EN ALIMENTATIONS ±12V-1A, 12v~

Raccordement :

+12V : 1 du Bornier J2.
0V : 2 du Bornier J2.
-12V : 3 du Bornier J2.

**Sorties ± 12V régulée secourue**. Peut débiter 1A max en permanence si les autres sorties ne sont pas utilisées.

Bornier J5: **12V secourue. Réservé exclusivement à l'alimentation des modules NORALSY utilisant le bus I2C.**

Bornier J4**: Sortie 12 V alternative**: destinée à l'alimentation des appareils auxiliaires. (ex: ampoules des plaques de rue, sonnerie, etc...) Peut débiter 1A max en permanence si les autres sorties ne sont pas utilisées.

## UTILISATION EN ALIMENTATION 24V-1A

Raccordement :

+24V : 1 du Bornier J3.
0V : 2 du Bornier J3.

**Sortie 24V régulée secourue** pour l'alimentation des ventouses. Peut débiter 1A max en permanence si les autres sorties ne sont pas utilisées.

## UTILISATION EN ALIMENTATION 24V et ± 12V

+12V : 1 du Bornier J2.
0V : 2 du Bornier J2.

**Sortie** + **12V régulée secourue**. Peut débiter 0.5A max en permanence si la sortie 24V est utilisée.

-12V : 3 du Bornier J2.
0V : 2 du Bornier J2.

**Sortie -12V régulée secourue**. Peut débiter 0.5A max en permanence si la sortie 24V est utilisée.

+24V : 1 du Bornier J3.
0V : 2 du Bornier J3.

**Sortie 24V régulée secourue** pour l'alimentation des ventouses. Peut débiter 0.5A max en permanence si les sorties +12V ou –12V sont utilisées.

(les spécifications peuvent changer sans préavis)



**NORALSY**
Siège social: 37 RUE GAY LUSSAC
94430 CHENNEVIERES