Portacode équipé d'un lecteur LEVE-T Vigik

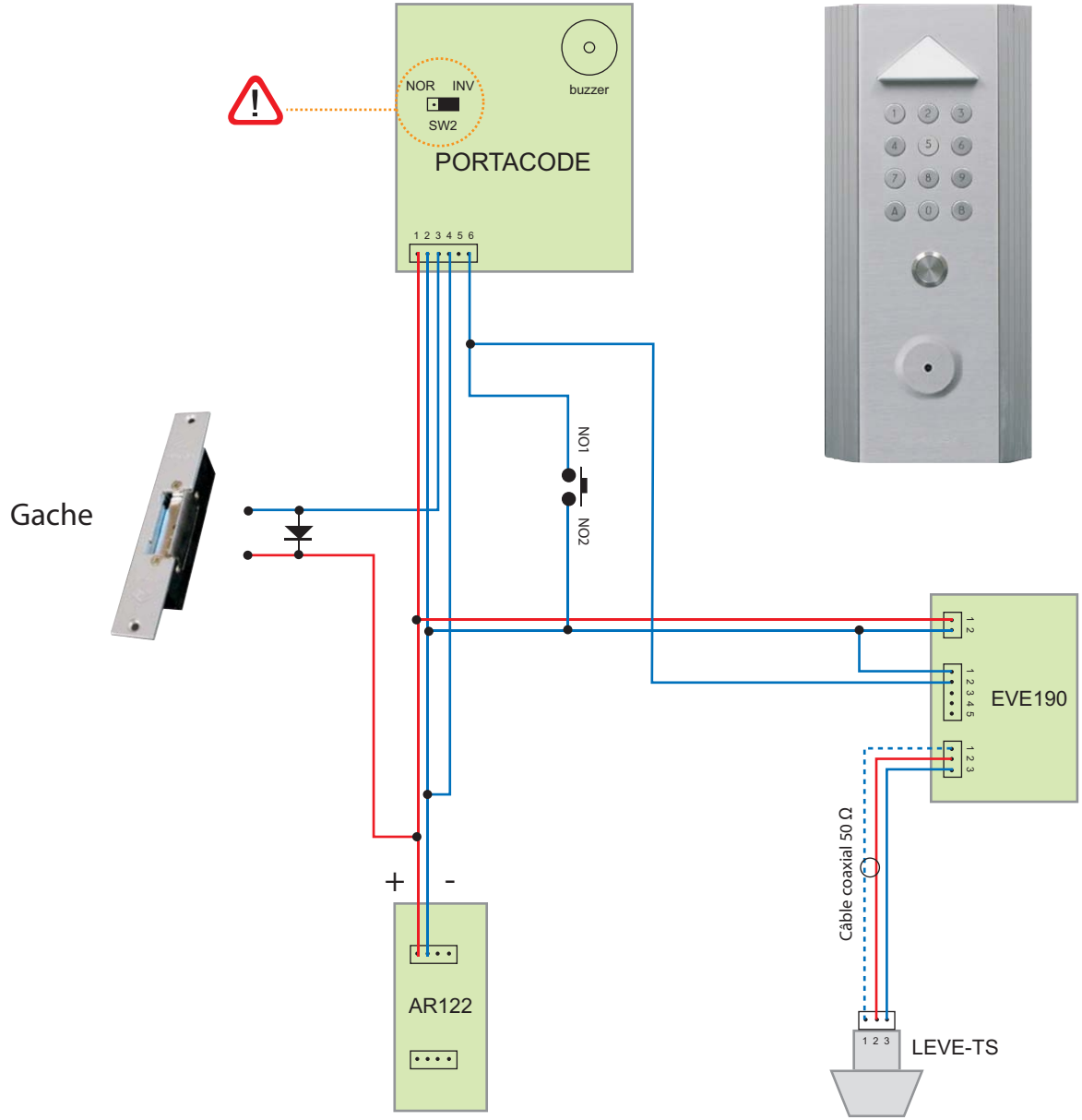

n Représente un cable n fils 8/10.

Les liaisons s'effectuent entre borniers : borne 1 à la borne 1, borne 2 à la borne 2, etc...

Diode à câbler directement aux bornes des gaches ou ventouses.